SPU 50-1 Fun

Montageanleitung / Notice de montage / Assembly instruction

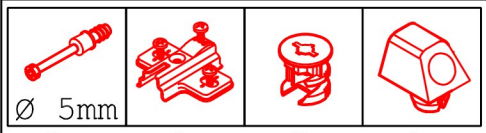

8x 2x 8x 2x

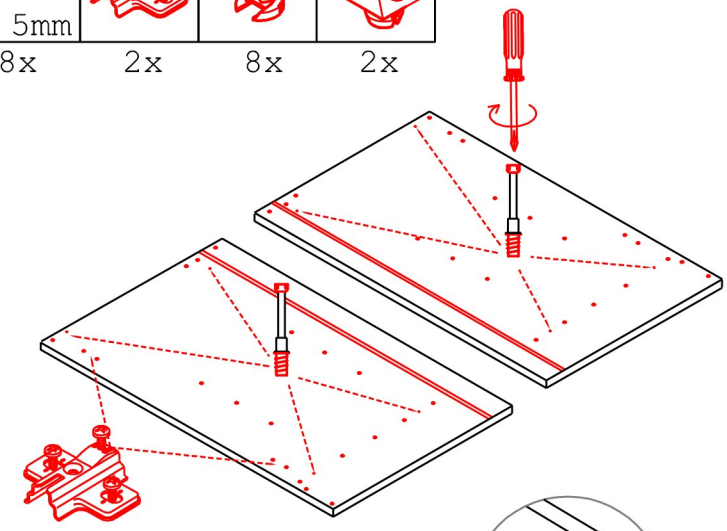

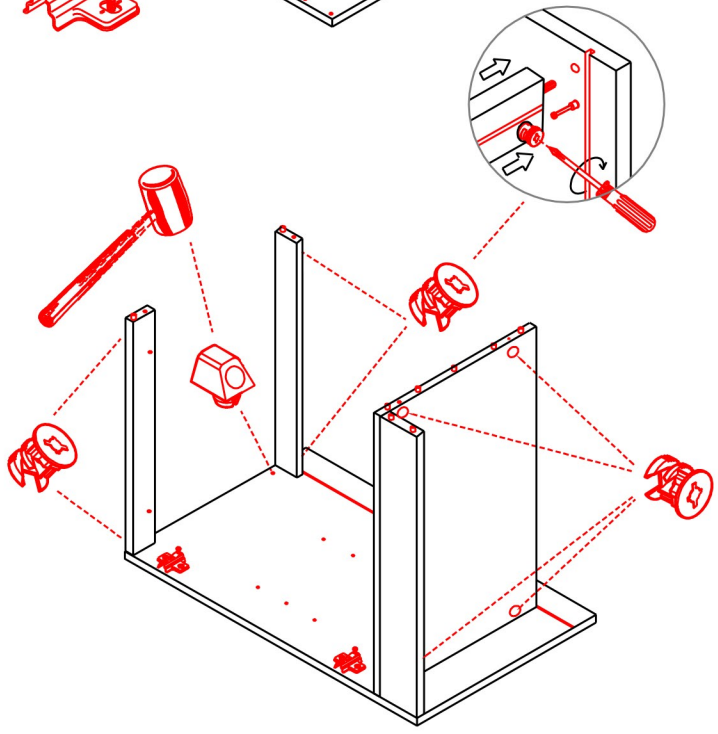

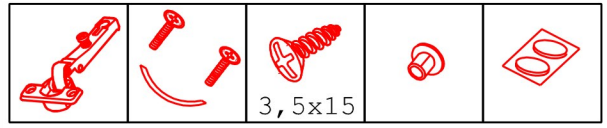

2x 1x 4x 2x 3x

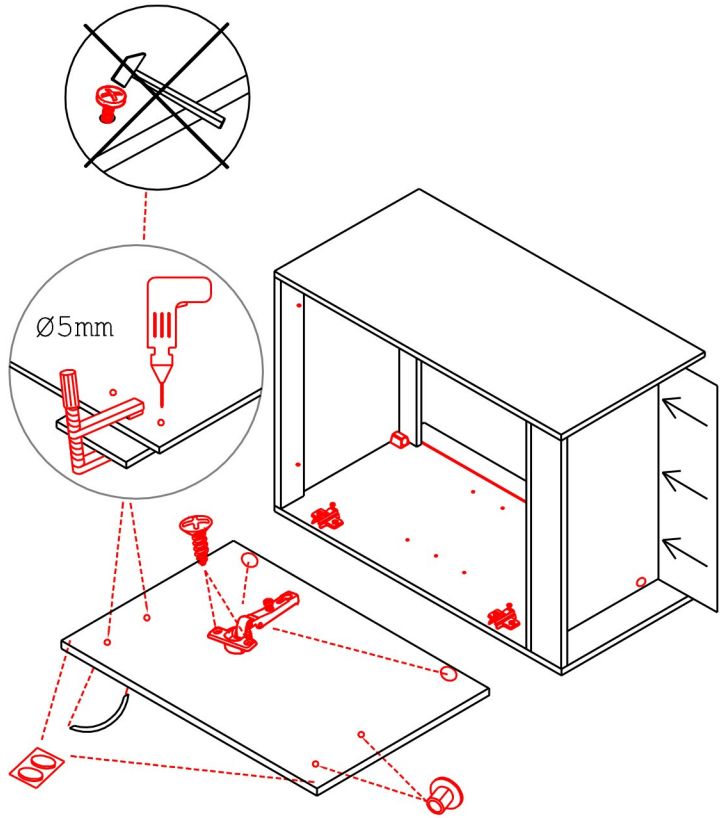

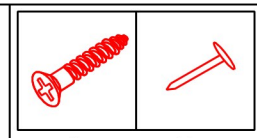
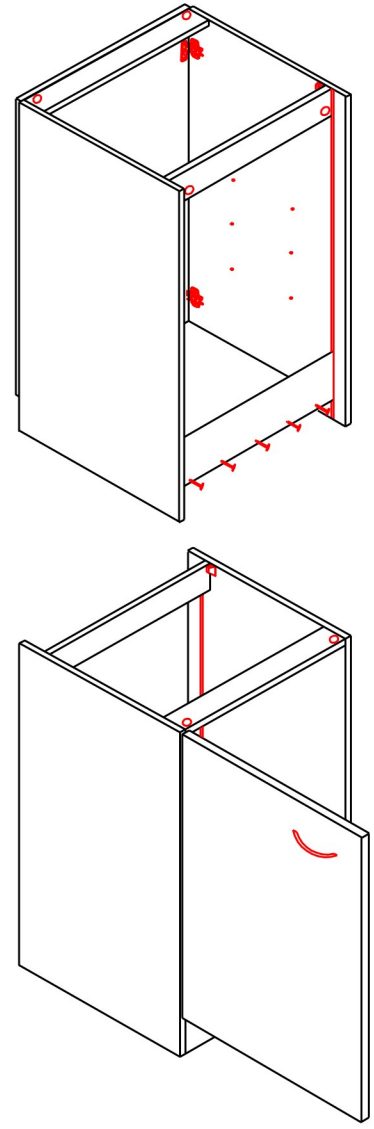
4x 5x